ANEXO II DO PB - ESCOLA

PROJETOS COMPLEMENTARES

BLOCOS – LABORATÓRIOS E BIBLIOTECA

- **FUNDAÇÕES**
- **ESTRUTURAS**
- **INSTALAÇÕES ELÉTRICAS**
- **LISTA DE MATERIAIS ELÉTRICOS**
- **INSTALAÇÕES HIDROSSANITÁRIAS**
- **LISTA DE MATERIAIS HIDROSSANITÁRIOS**

LOCAÇÃO DOS PILARES
ESC.1:75

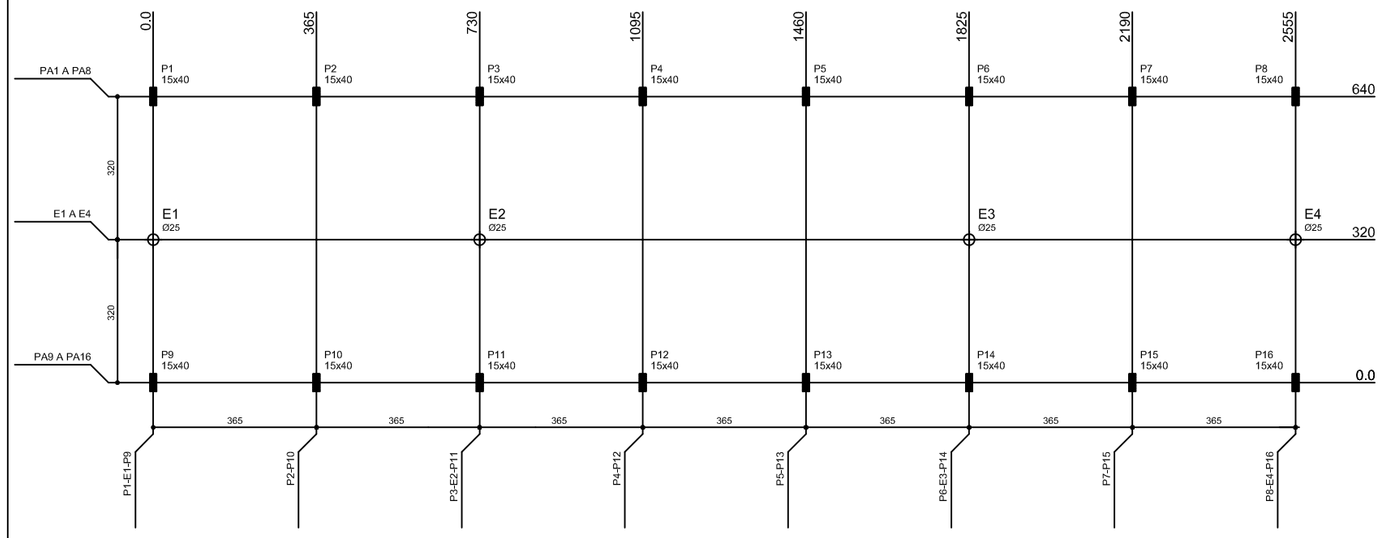

Pilar		
Nome	Seção (cm)	Carga (tf)
P1	15x40	11
P2	15x40	15
P3	15x40	14
P4	15x40	15
P5	15x40	15
P6	15x40	14
P7	15x40	16
P8	15x40	18
P9	15x40	13
P10	15x40	17
P11	15x40	19
P12	15x40	18
P13	15x40	18
P14	15x40	20
P15	15x40	18
P16	15x40	22

OBSERVAÇÕES:

- LOCAR A OBRA ATRAVÉS DA IMPLANTAÇÃO DO PROJETO DE ARQUITETURA
- A LOCAÇÃO DOS PILARES DEVERÁ SER REALIZADA POR PESSOAL COM CAPACIDADE TÉCNICA PARA TAL.
- AS CARGAS NOS PILARES SÃO DECORRENTES DA ESTRUTURA, CONFORME NORMAS BRASILEIRAS, ACRESCIDAS DO PESO PRÓPRIO DOS PILARES.
- CONCRETO FCK=20MPa E AÇO CA50A

LEGENDA:

- PILAR QUE SEGUE
- PILAR QUE MORRE
- ESTACA Ø25cm PROF.= 2,0m

DETALHE DOS PILARES

P1 a P16 (x16)

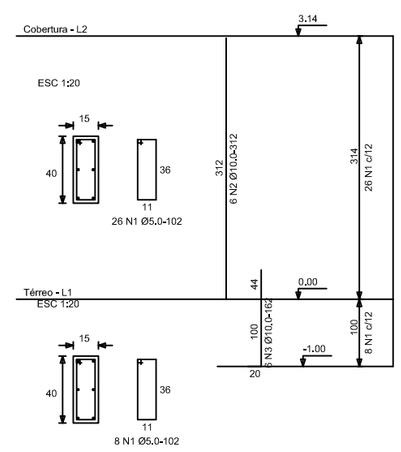

RELAÇÃO DO AÇO

32xPA8-4,2 32xPA8-4,1

AÇO	N	DIAM	Q	UNIT (cm)	C.TOTAL (cm)
60	1	5,0	544	102	55488
50	2	10,0	96	312	29952
	3	10,0	96	162	15552

RESUMO DO AÇO

AÇO	DIAM	C.TOTAL (m)	PESO+10% (kg)
CA50	10,0	455,0	310,0
CA60	5,0	555,0	98,0
PESO TOTAL			
CA50	316,0		
CA60	98,0		

Volume de concreto total = 4,0 m³
Área de forma total = 73,0 m²
fck = 20,00 MPa

FORMA DO PAVIMENTO TÉRREO
ESC.1:75

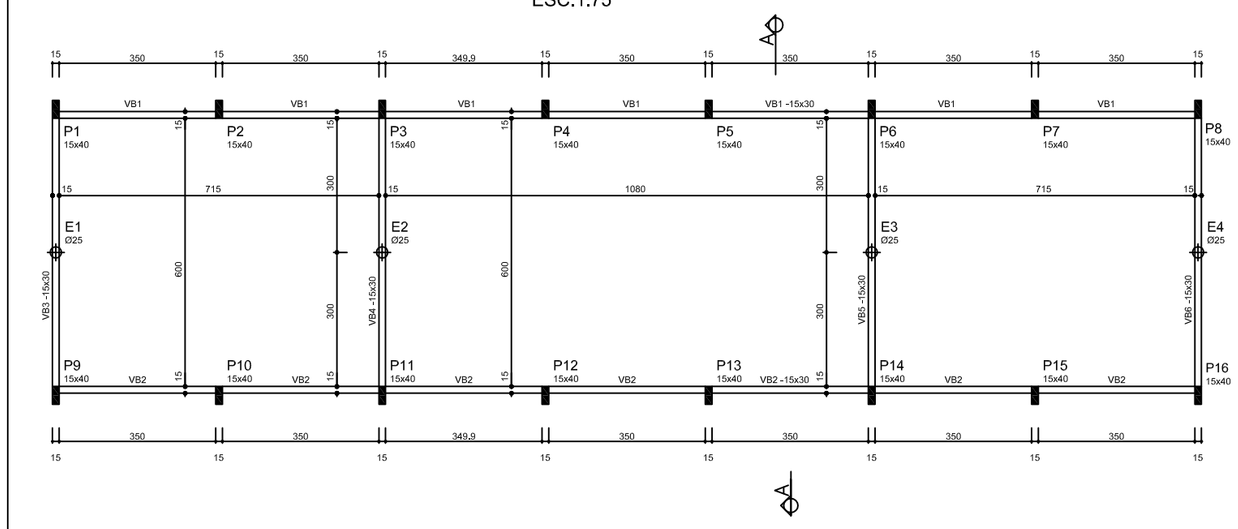

OBSERVAÇÕES:

- NÍVEIS NAO MARCADOS = 0,0
- PAREDES SEM VIGA BALDRAME DEVERÃO SER ASSENTES SOBRE CONTRAPISO ARMADO (malhaØ4,2c/10).
- O TERRENO SOB AS VIGAS BALDRAMES DEVERÁ SER BEM COMPACTADO, E A VIGA BALDRAME DEVERÁ SER EXECUTADA SOBRE UM LASTRO DE BRITA

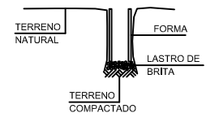

- CONCRETO FCK=20MPa E ACO CA50A
- COBRIMENTO DA ARMADURA = 2,0cm
- AS VIGAS BALDRAMES DEVERÃO SER IMPERMEABILIZADAS, PARA EVITAR INFILTRAÇÃO DE ÁGUA POR CAPILARIDADE

DETALHE DAS ESTACAS
PARA AS VIGAS BALDRAMES (x4)

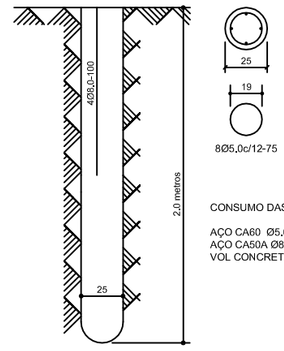

CONSUMO DAS ESTACAS:

AÇO CA60 Ø5,0mm = 3,50 Kgf
AÇO CA50A Ø8,0mm = 7,10 Kgf
VOL CONCRETO = 0,45 m³

CORTE A-A
ESC.1:50

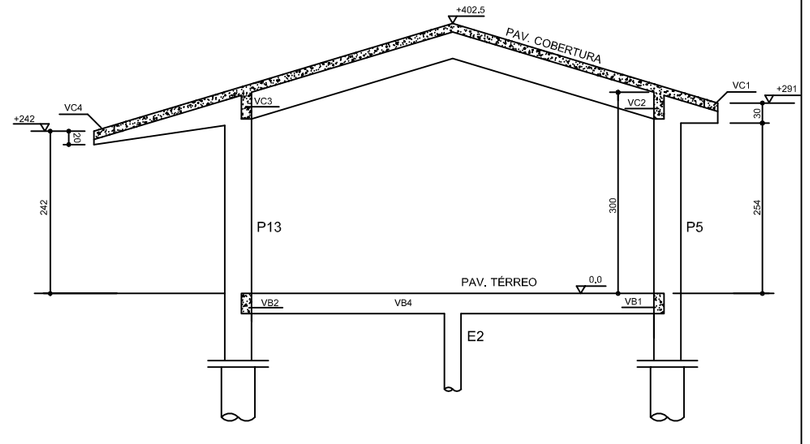

DE ACORDO COM AS EXECUÇÃO: NORMAS ESTRUTURAIS BRASILEIRAS.

NB1 - 1978
CONCRETO: ARTIGO 8.3.1.2
fck >= 250 kg/cm².

IMPORTANTE: 1c28+6k+1.65Sd
Sd CONFORME NBR-6118.

DETALHE DAS VIGAS DO PAVIMENTO TÉRREO
ESC.1:50

VB1=VB2 (x2)
1:50

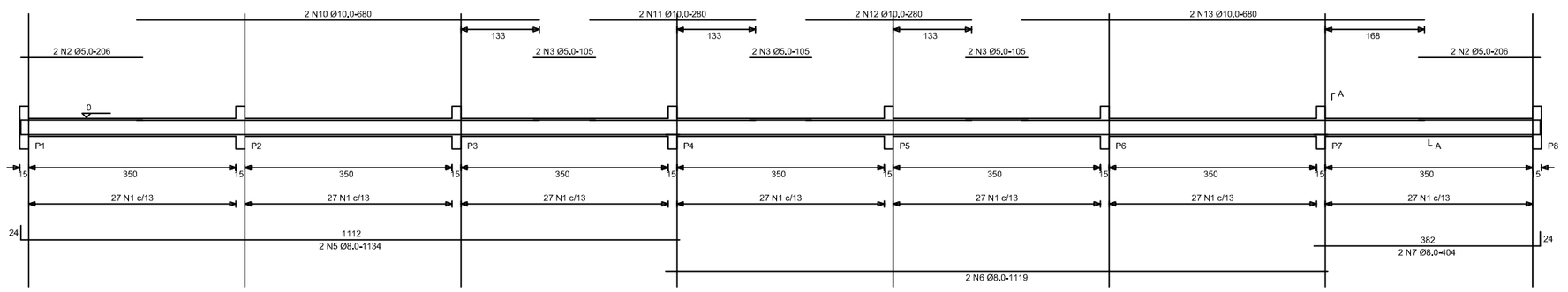

SEÇÃO A-A
ESC 1:20

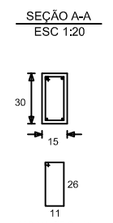

189 N1 Ø5,0 - 83

RELAÇÃO DO AÇO

AÇO	N	DIAM	Q	UNIT (cm)	C.TOTAL (cm)
60	1	5,0	562	83	46646
	2	5,0	12	105	1260
	3	5,0	8	206	1648
	4	5,0	16	188	3008
50	5	8,0	4	1134	4536
	6	8,0	4	1119	4476
	7	8,0	4	404	1616
	8	8,0	8	320	2560
	9	8,0	8	720	5760
	10	10,0	4	680	2720
	11	10,0	4	280	1120
	12	10,0	4	280	1120
	13	10,0	4	680	2720

RESUMO DO AÇO

AÇO	DIAM	C.TOTAL (m)	PESO+10% (kg)
CA50	8,0	190,0	84,0
	10,0	77,0	54,0
CA60	5,0	526,0	93,0
PESO TOTAL			
CA50	138,0		
CA60	93,0		

Volume de concreto total = 3,5 m³
Área de forma total = 45,0 m²
fck = 20,00 MPa

VB3 A VB6 (x4)
1:50

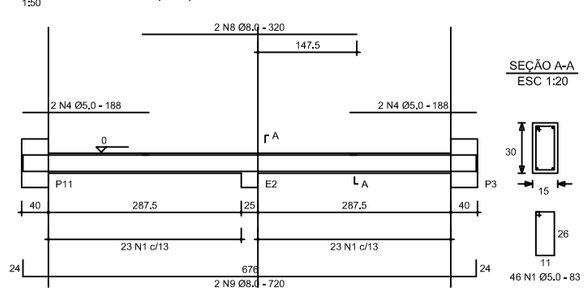

SEÇÃO A-A
ESC 1:20

46 N1 Ø5,0 - 83

GOVERNO DE GOIÁS — A FORÇA DO CORAÇÃO DO BRASIL
AGEHAB
Prefeitura Goiânia — O trabalho que você vê
SEINFRA — SECRETARIA MUNICIPAL DE INFRAESTRUTURA

OBRA:

E.M. PADRÃO2003 _ REVISÃO2009
BIB./LAB./INFORMÁTICA

ENDEREÇO: ÁREA PÚBLICA MUNICIPAL - APM 01
RUA SÃO GREGÓRIO - CONJ. MADRE GERMANA - EXTENSÃO - GOIÂNIA - GOIÁS

SECRETÁRIO DA SEINFRA: ARQ. LEODANTE CARDOSO NETO

PROPRIETÁRIO(A): AGÊNCIA GOIANA DE HABITAÇÃO
CNPJ.01274240/0001-47

AUTOR (A) DO PROJETO: Engª ADEMAR TOYONORI HIRATA
CREA GO - 533/D

RESP. TÉCNICO:

PROJETO ESTRUTURAL

CONTEÚDO:
LOCAÇÃO E CARGAS DOS PILARES
FORMA DO PAVIMENTO TÉRREO
DETALHE DAS VIGAS DO TÉRREO

PRANCHA: 3/17

ESCALA: INDICADA

QUADRO DE ÁREAS

ÁREA CONSTRUÍDA BIBLIOTECA:213,312m²

Bloco 1 - Cuiabá: ——— 9,59 m²
Bloco 2 - Administração: ——— 152,72m²
Bloco 3 - Salas Aula/ Térreo: ——— 552,18 m²
Superior: ——— 485,36 m²
Total: ——— 987,56 m²
Bloco 4 - Bibl./Lab./Informática: ——— 213,31 m²
Bloco 5 - Recreio Coberto: ——— 395,00m²
Bloco 6 - Passarela/acesso: ——— 186,30m²
Bloco 7 - Quadra Poliesp.2003: ——— 799,97 m²
TOTAL A CONSTRUIR: ——— 2737,66m²

REVISÕES:	N°PAV.:	DESENHO:	DATA:
REV 01	01	DANILO	MARÇO/2012

APROVAÇÃO:

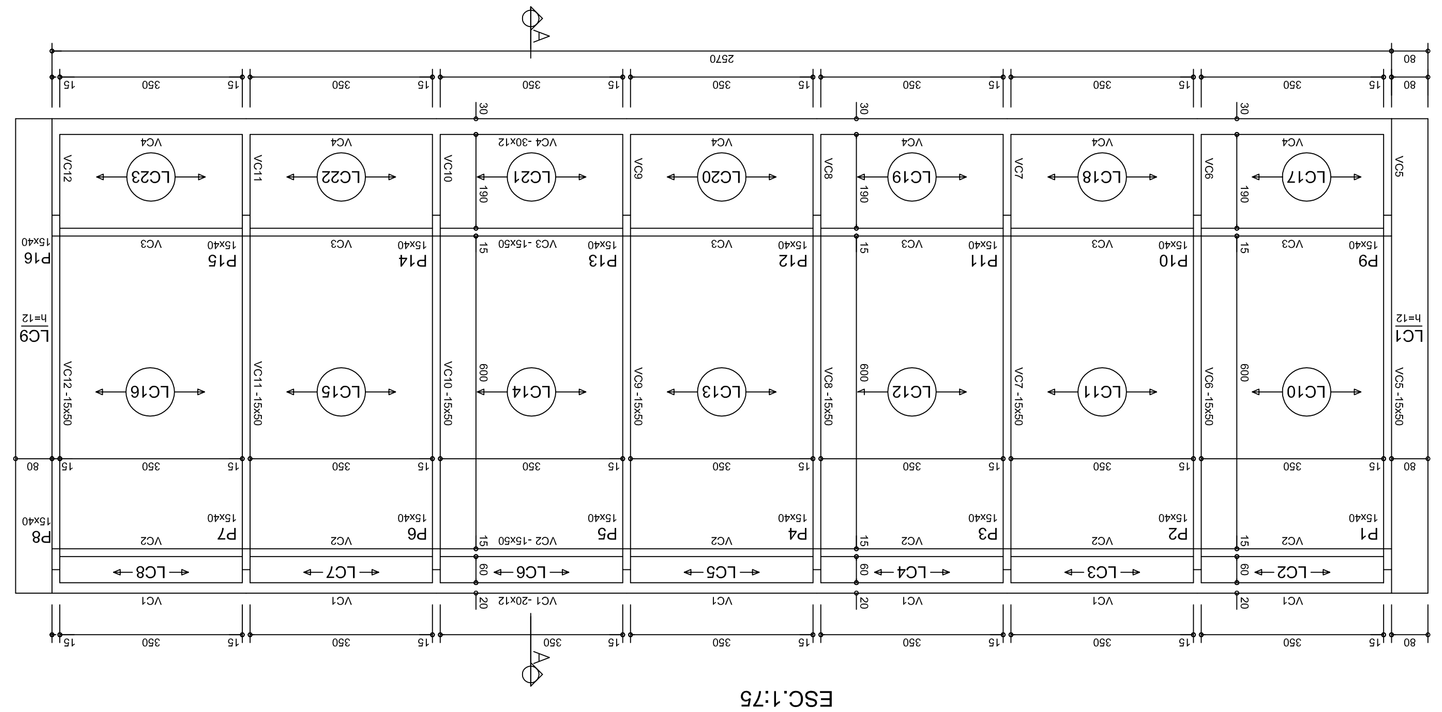

FORMA DO PAVIMENTO COBERTURA
ESC.1:75

OBSERVAÇÕES:

- DETERMINAR OS NÍVEIS ATRAVÉS DOS CORTES
- TODAS AS LAJES SÃO INCLINADAS.
- AS VIGAS VC9 A VC24 TEM A SEÇÃO VARIÁVEL NOS BALANÇOS, VER OS CORTES
- NÃO USAR SERRAGEM PARA ENCHER AS CAIXAS EMBUTIDAS NAS LAJES
- A LAJE PRÉ-MOLDADA DEVERÁ SER FORNECIDA POR FABRICANTES COM COMPROVADA CAPACIDADE TECNICA
- RECOMENDA-SE RIGOROSA LIMPEZA DAS FORMAS ANTES DA CONCRETAGEM (Remoção de serragem, tocos de cigarro, etc.)
- MOLHAR BEM AS FORMAS ANTES DA CONCRETAGEM
- A CURA DO CONCRETO ACONTECE, COM MAIOR INTENSIDADE, NOS PRIMEIROS SETE DIAS A PARTIR DO LANÇAMENTO. PORTANTO, MANTER A SUPERFICIE DO CONCRETO UMIDECIDA E/OU PROTEGE-LA COM PELICULA IMPERMEAVEL.
- CONCRETO FCK=20MPa E ACO CA50A
- COBRIMENTO DA ARMADURA = 1,5cm
- O SENTIDO DAS LAJES DEVERÁ SER RIGOROSAMENTE OBEDECIDO

SOBRECARGA NAS LAJES

LAJE	Sbc	Reveste	Outras	TOTAL
TODAS AS LAJES	120	50	0	170

ACRESCENTAR O PESO PRÓPRIO PARA O DIMENSIONAMENTO DAS LAJES

UTILIZAR, NO MÍNIMO, TELA SOLDADA TIPO Q-61 NO CAPEAMENTO DAS LAJES

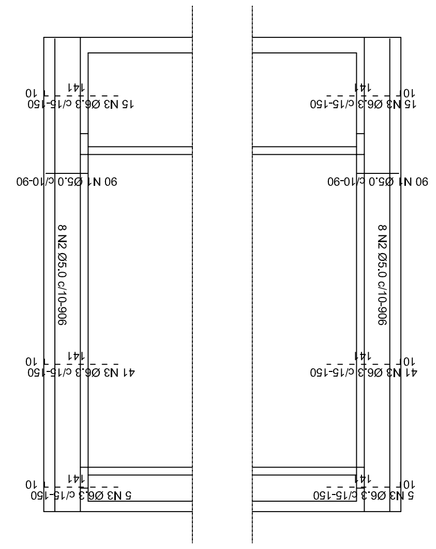

DETALHE DA LAJE MACIÇA
ESC.1:75

LC1 E LC9

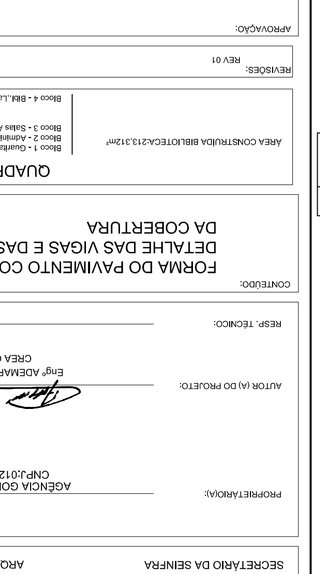

OBSERVAÇÕES
- ARMADURA NEGATIVA ALTERNADA
- ARMADURA NEGATIVA EM BALANÇOS
- ARMADURA NEGATIVA EM LAJES
- ARMADURA NEGATIVA EM APOIOS INTERNOS
- ARMADURA NEGATIVA EM APOIOS EXTERNOS
- ARMADURA NEGATIVA EM APOIOS DE CANTO
- ARMADURA NEGATIVA EM APOIOS DE CANTO
- ARMADURA NEGATIVA EM APOIOS DE CANTO

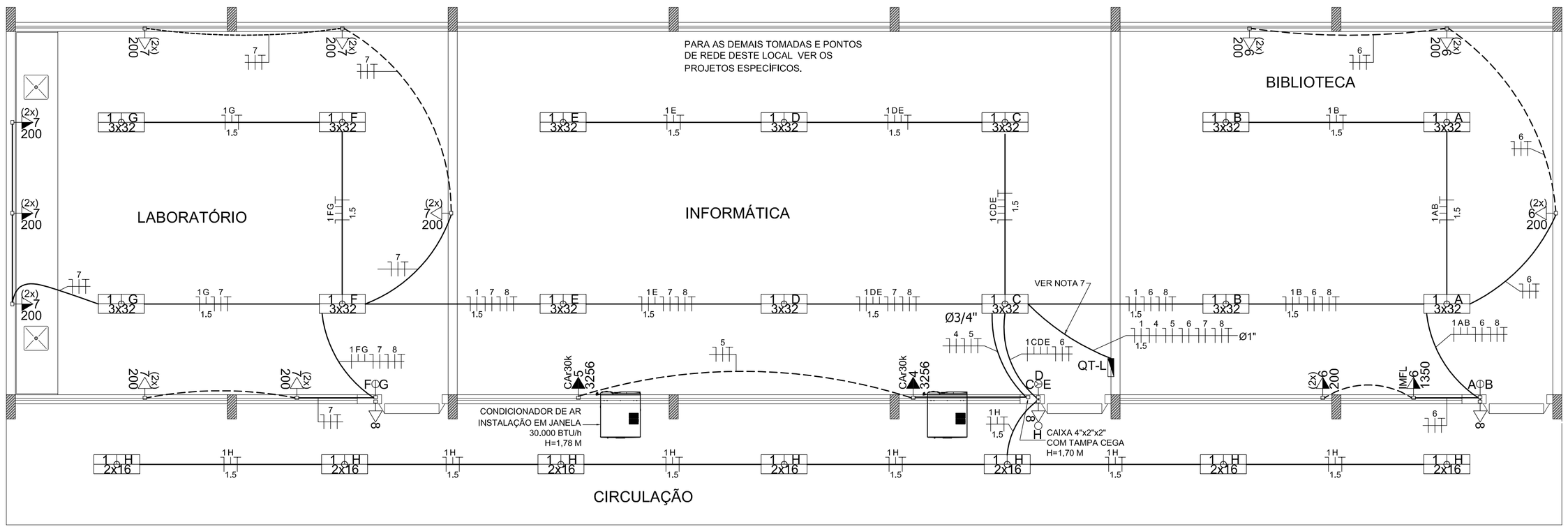

Bloco - Laboratórios e Bibliotecas
Elétrico Esc.: 1/50

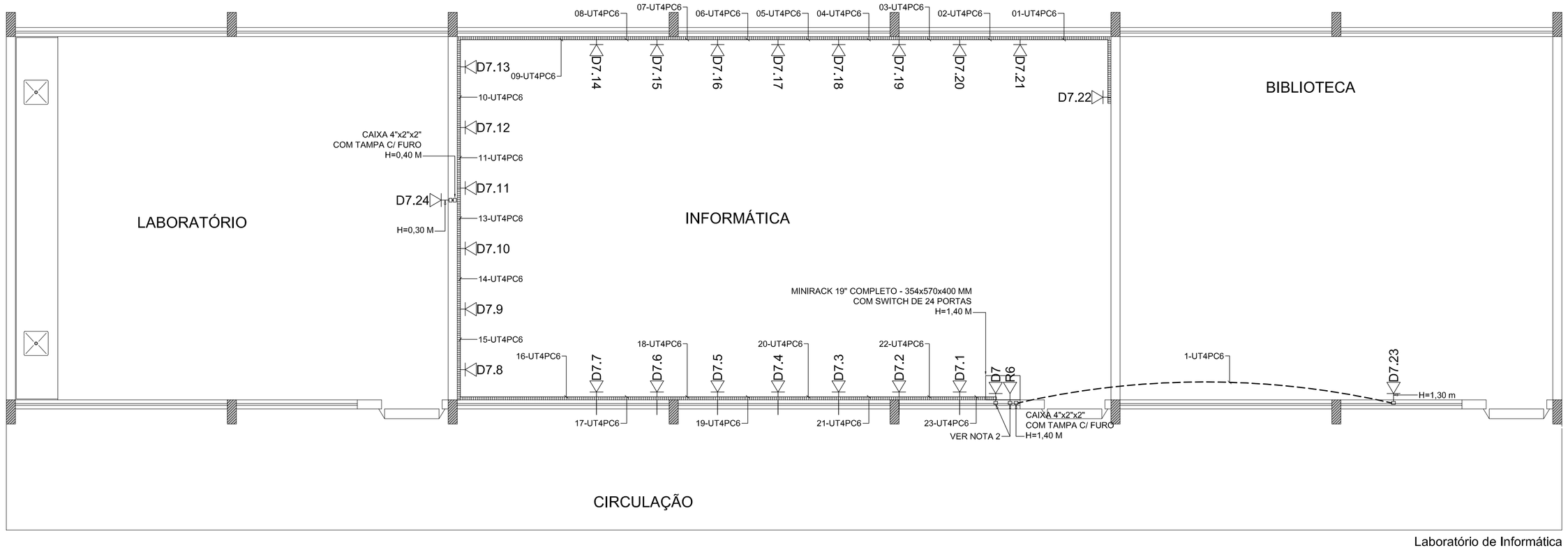

Laboratório de Informática
Estruturado Esc.: 1/50

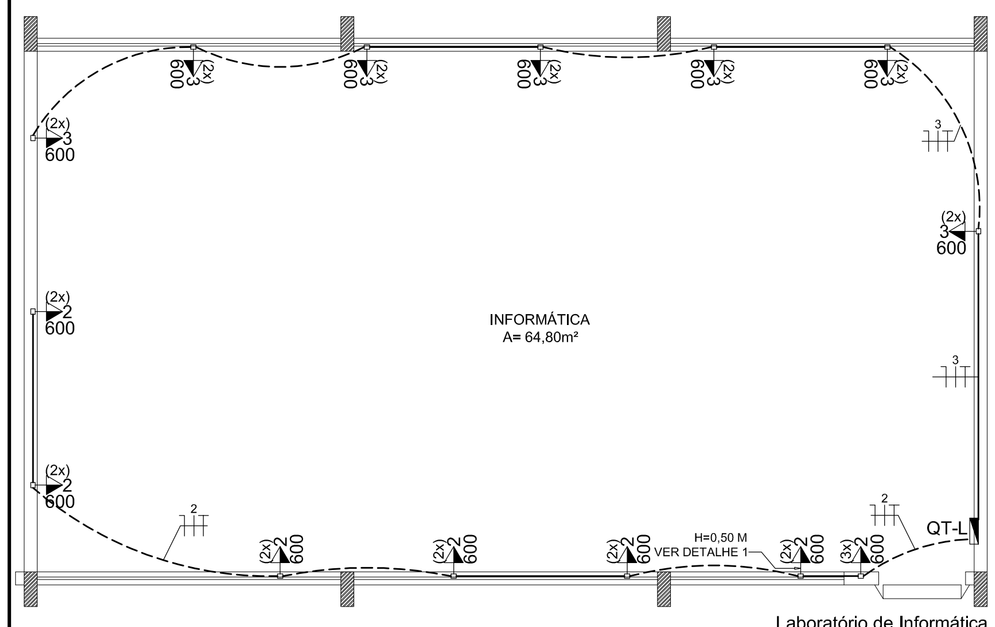

Laboratório de Informática
Elétrico Esc.: 1/50

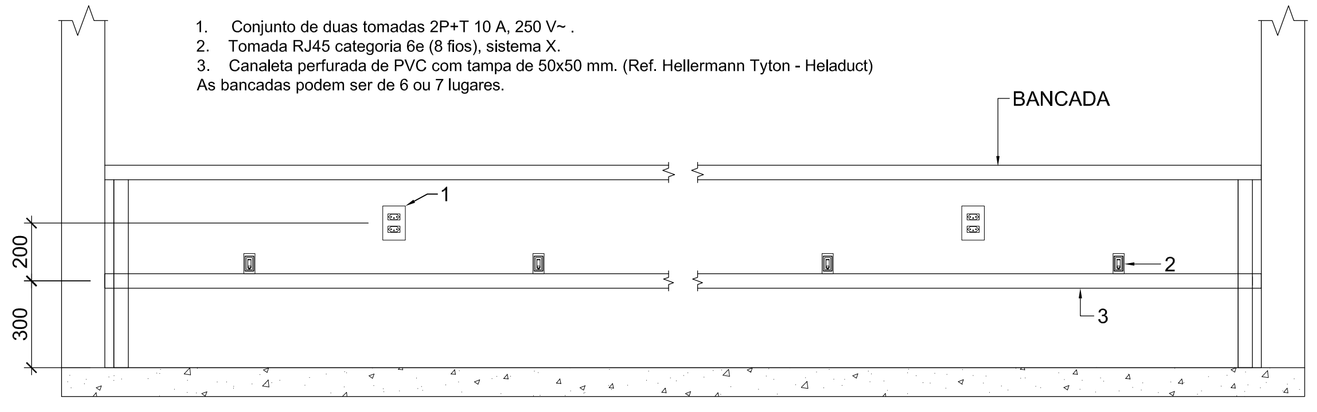

1. Conjunto de duas tomadas 2P+T 10 A, 250 V~ .
2. Tomada RJ45 categoria 6e (8 fios), sistema X.
3. Canaleta perfurada de PVC com tampa de 50x50 mm. (Ref. Hellermann Tyton - Heladuct)

As bancadas podem ser de 6 ou 7 lugares.

Detalhe 1 - Disposição das tomadas na parede do Laboratório de Informática
Esc.: 1/15 (mm)

QUADRO DE CARGAS (QT-L)

CIRCUITO	DESCRIÇÃO	ESQUEMA	MÉTODO DE INST.	V (V)	TOMADAS (VA) 100	200	600	1350	3256	ILUMINAÇÃO (W) 16	32	POT. TOTAL (VA)	FASES	POT. - A (VA)	POT. - B (VA)	POT. - C (VA)	IN - A (A)	IN - B (A)	IN - C (A)	FCT	IN' (A)	SEÇÃO (mm²)	DIS./ (A)
1	ILUMINAÇÃO GERAL	F+N+T	BI	220 V						14	36	1544	B		1544			7.0		0.87	8.0	1.5	C16.0
2	TOMADAS 1 - LAB INF. COMPUTADORES	F+N+T	BI	220 V			7					4200	B		4200			19.1		0.87	22.0	4.0	C25.0
3	TOMADAS 2 - LAB INF. COMPUTADORES	F+N+T	BI	220 V			7					4200	C			4200			19.1	0.87	22.0	4.0	C25.0
4	TOMADA 3 - COND. DE AR 30.000 BTU/H	F+N+T	BI	220 V					1			3256	A	3256			14.8			0.87	17.0	2.5	C20.0
5	TOMADA 4 - COND. DE AR 30.000 BTU/H	F+N+T	BI	220 V					1			3256	A	3256			14.8			0.87	17.0	2.5	C20.0
6	TOMADAS 6 - BIBLIOTECA	F+N+T	BI	220 V		4		1				2150	C			2150			9.8	0.87	11.3	2.5	C20.0
7	TOMADAS 7 - LAB. DE CIÊNCIAS	F+N+T	BI	220 V		8						1600	B		1600			7.3		0.87	8.4	2.5	C20.0
8	TOMADAS 8 - SERVIÇO	F+N+T	BI	220 V	3							300	A	300			1.4			0.87	1.6	2.5	C10.0
TOTAL					3	12	14	1	2	14	36	20506	A+B+C	6812	7344	6350	31.0	33.4	28.9				

QUADRO DE DEMANDA (QT-L)

TIPO DE CARGA	POTÊNCIA INSTALADA (kVA)	FATOR DE DEMANDA (%)	DEMANDA (kVA)
ILUMINAÇÃO E TUG´S (ESCOLAS)	12.00	100	12.00
	1.99	50	1.00
CONDICIONADOR DE AR (NÃO RESIDENCIAL)	6.51	100	6.51
		TOTAL	19.51

NOTAS

1. Eletrodutos não cotados são de 1/2".
2. Definir em obra ou de acordo com o projeto de implantação o trajeto, seção e tipo de tubulação da origem até as tomadas RJ11 e RJ45 do laboratório de informática. Usar cabo telefônico CCI-50 de um par e cabo TRUE LAN 4 pares categoria 6.
3. Os condutores foram dimensionados p/ uma queda de tensão F-N total de 5% .
4. Os cabos deverão ser identificados por meio da cor da sua isolação ou utilizando fita plástica isolante colorida ou marcadores de identificação, nas seguintes cores:
   - Fase A: preta;
   - Fase B: cinza;
   - Fase C: vermelha;
   - Neutro: azul clara;
   - PEN: azul clara com marcações verde-amarela;
   - Retorno: branca;
   - Proteção: verde.
5. Todo condutor em trecho subterrâneo deverá ter classe de isolação p/ 0,6/1 kV e adequado p/ linhas subterrâneas.
6. O sistema de aterramento adotado é o TN-C-S, o condutor neutro (aterrado na medição) desempenha também a função de condutor de proteção ("PEN"), a partir do quadro geral de distribuição os condutores neutro e de proteção serão distintos.
7. O condutor de proteção dos circuitos terminais será compartilhado nos trechos comuns aos circuitos, devendo sempre adotar o condutor de maior seção no trecho.

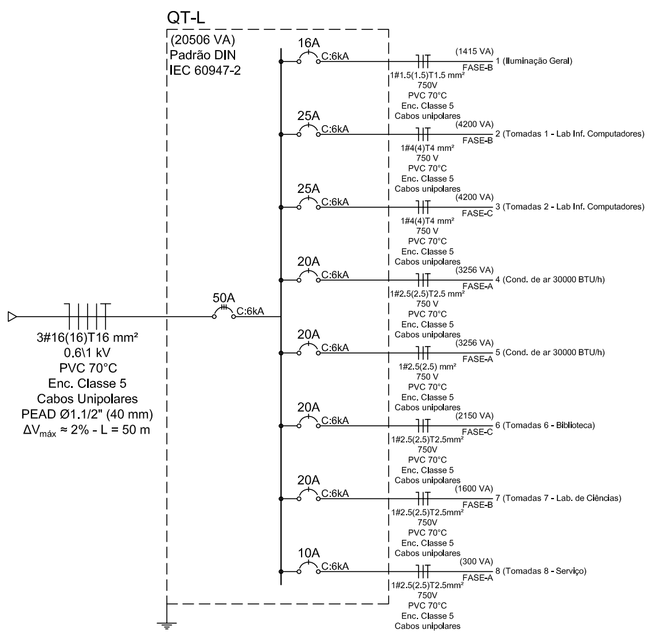

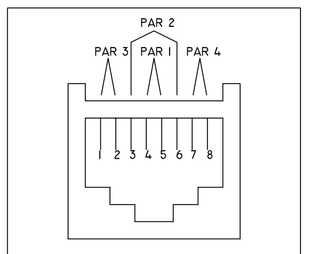

CABO TRUE LAN - EIA/TIA - 568 B.2-I
CATEGORIA 6 - MODULAR JACK 8 POSIÇÕES

CÓDIGO DE CORES	
PAR 1	AZUL / AZUL CLARO
PAR 2	BRANCO / LARANJA
PAR 3	VERDE / VERDE CLARO
PAR 4	MARROM / MARROM CLARO

LEGENDA

- RJ11 L — Tomada RJ-11 - embutir a 1,30 m do piso.
- RJ45 D — Tomada RJ-45, categoria 6e (8 fios) - embutir a 1,30 m do piso.
- RJ45 R — Tomada RJ-45, categoria 6e (8 fios), Sistema X - sobrepor a 0,36 m do piso.
- D P C — Tomada 2P+T 10 A - 250 V~ - embutir a 0,30 m do piso ou na altura indicada em planta.
- (2x) C P — Conjunto de duas tomadas 2P+T 10 A - 250 V~ - embutir a 0,30 m do piso ou na altura indicada em planta.
- (2x) C P — Conjunto de duas tomadas 2P+T 10 A - 250 V~ - embutir a 1,30 m do piso.
- (3x) C P — Conjunto de três tomadas 2P+T 10 A - 250 V~ - embutir a 1,30 m do piso.
- IMFL C P — Tomada 2P+T 10 A - 250 V~ para impressora multifuncional laser - embutir a 1,30 m do piso.
- CAr30k C P — Tomada 2P+T 20 A - 250 V~ p/ condicionador de ar de 30.000 BTU/h - embutir a 1,70 m do piso.
- D C R P — Interruptor simples uma seção 10 A - 250 V~ e tomada 2P+T 10 A - 250 V~ a 1,30 m e a 0,30 m do piso respectivamente.
- R P — Interruptor simples uma seção 10 A - 250 V~ - embutir a 1,30 m do piso.
- R R — Interruptor simples duas seções 10 A - 250 V~ - embutir a 1,30 m do piso.
- R R R — Interruptor simples três seções 10 A - 250 V~ - embutir a 1,30 m do piso.
- C R nxP — Luminária p/ lâmpada fluorescente tubular T8 - sobrepor no teto.
- Quadro de distribuição a 1,60 m do piso.
- Duto flexível de PVC, carga: 320 N - embutido na alvenaria; 750 N - embutido no piso ou laje.
- Canaleta perfurada de PVC, 50x50 mm
- Duto flexível de PEAD, enterrado a 0,60 m do nível do piso.
- N A B C P E R — Condutores de Neutro, Fases A, B e C, Proteção ("terra") e de Retorno.

C - Circuito , R - Comando , n - Número de lâmpadas, P - Potência
D - Ponto de Rede, R - Ponto de Ramal

NOTAS - ESTRUTURADO

I - IDENTIFICAÇÃO DO CABO EM PLANTA BAIXA

EXEMPLO:

2xUTP4PC6 — CABO UTP CATEGORIA "6" - 4 PARES; QUANTIDADE DE CABOS (ex. - 2 CABOS)

2xCCI-50-I — CABO TELEFÔNICO USO INTERNO,Ø0.5 MM, 1 PAR; QUANTIDADE DE CABOS (ex. - 2 CABOS)

1 - AO LADO DE CADA TOMADA RJ-45, NAS CAIXAS DE SAÍDA, DEVERÁ TER IDENTIFICAÇÃO VISÍVEL (PLAQUETA DE IDENTIFICAÇÃO) COM A NUMERAÇÃO DA TOMADA.
2 - TODOS OS CABOS LÓGICOS DEVERÃO SER IDENTIFICADOS NAS DUAS PONTAS COM ANILHAS.
3 - AS CAIXAS, ESPELHOS E TOMADAS, DEVERÃO SER IDENTIFICADOS COM ETIQUETAS EM POLYESTER, IMPRESSÃO INDELÉVEL (PROTEÇÃO A IMPRESSÃO), MEDINDO 26,92mm DE LARGURA E 19,05mm DE DE ALTURA, PELO SISTEMA I.D. PRO PLUS, Fab. BRADY OU SISTEMA EQUIVALENTE.
4 - OS PATCH CORDS DEVERÃO SER PRÉ-FABRICADOS.

PREFEITURA MUNICIPAL DE GOIÂNIA

OBRA: E.M. PADRÃO 2003 Revisão 2009
Bloco Laboratórios e Biblioteca

LOCAL: GOIÂNIA -GO

GESTOR(A) RESPONSÁVEL: SECRETARIA MUNICIPAL DE EDUCAÇÃO - SME

AUTOR(A) DO PROJETO: Engº Eletricista Luís Carlos Peixoto
CREA-GO 354/D

ELÉTRICO

CONTEÚDO: Planta Baixa Elétrico e de Cabeamento estruturado, Quadro de Cargas, Diagrama Unifilar, Legenda e Notas.

PRANCHA: 1/1

ESCALA: 1/50

QUADRO DE ÁREAS

DISCRIMINAÇÃO:

Área do Terreno :
Área Construída : 231,31 m²

Arquivo Digital :	Revisão nº: R-01	Num. Pav.: 01	Desenho : Ricardo L.	DATA : 2019

APROVAÇÃO :

LISTA DE MATERIAIS
OBRA: E.M. Padrão 2003 Rev. 2019 - Bloco de Laboratórios e Biblioteca
LOCAL: Goiânia/GO
DATA: Fevereiro/2019

ITEM	CÓDIGO	DESCRIÇÃO DOS SERVIÇOS	UNID.	QUANT.
1.0	**000169**	**INST. ELÉT./TELEFÔNICA/CABEAMENTO ESTRUTURADO**	UN	
1.1	070563	CABO ISOLADO PVC 750 V. No. 2,5 MM2	M	277,00
1.2	070563	CABO ISOLADO PVC 750 V. No. 2,5 MM2	M	99,00
1.3	070626	CABO UTP-4P, CAT. 6 , 24 AWG	M	354,00
1.4	070681	CAIXA METALICA OCTOGONAL FUNDO MOVEL, SIMPLES 2"	UN	21,00
1.5	070691	CAIXA METALICA RET. 4" X 2" X 2"	UN	42,00
1.6	070742	CALHA FLUORESCENTE DE SOBREPOR 2 X 16 OU 2 X 20 W	UN	7,00
1.7	070765	CANALETA PLASTICA C/TAMPA (HELLERMAN OU EQUIVALENTE) 2"X2"	M	32,00
1.8	071171	DISJUNTOR MONOPOLAR DE 10 A 30-A	UN	8,00
1.9	071174	DISJUNTOR TRIPOLAR 40 A 50A	UN	1,00
1.10	071193	ELETRODUTO PVC FLEXÍVEL - MANGUEIRA CORRUGADA - DIAM. 1/2"	M	150,00
1.11	071194	ELETRODUTO PVC FLEXÍVEL - MANGUEIRA CORRUGADA - DIAM. 3/4"	M	5,00
1.12	071195	ELETRODUTO PVC FLEXÍVEL - MANGUEIRA CORRUGADA - DIAM. 1"	M	5,00
1.13	071290	FIO ISOLADO PVC 750 V, No. 1,5 MM2	M	228,00
1.14	071331	FITA ISOLANTE, ROLO DE 20,00 M	UN	4,00
1.15	071440	INTERRUPTOR SIMPLES (1 SECAO)	UN	1,00
1.16	071441	INTERRUPTOR SIMPLES (2 SECOES)	UN	2,00
1.17	071442	INTERRUPTOR SIMPLES (3 SECOES)	UN	1,00
1.18	071532	LAMPADA FLUORESCENTE DE 16 W	UN	14,00
1.19	071533	LAMPADA FLUORESCENTE 32 W	UN	42,00
1.20	071886	PATCH CORD UTP-4 P, CAT 6, FLEXIVEL 2.0 M	UN	25,00
1.21	071887	PATCH PANNEL PADRÃO 19" CAT. 6, COM 24 PORTAS	UN	1,00
1.22	072185	QUADRO DE DISTRIBUICAO CB-20E - 100A	UN	1,00
1.23	072254	REATOR ELETRONICO AFP 2 X 16 W	UN	7,00
1.24	072256	REATOR ELETRONICO AFP 2 X 32 W	UN	14,00
1.25	072556	TOMADA LOGICA RJ-45 TIPO KEYSTONE JACK, CAT. 6	UN	25,00
1.26	072578	TOMADA HEXAGONAL 2P + T - 10A - 250V	UN	7,00
1.27	072579	TOMADA HEXAGONAL DUPLA 2P + T - 10A - 250V	UN	25,00
1.28	072585	TOMADA HEXAGONAL 2P + T - 20A - 250V	UN	2,00
1.29	072591	TOMADA TELEFONICA (4 PINOS)	UN	1,00
1.30		CALHA FLUORESCENTE DE SOBREPOR 3 X 32 OU 3 X 40 W	UN	14,00
1.31		REATOR ELETRÔNICO AFP 1 X 32 W	UN	14,00

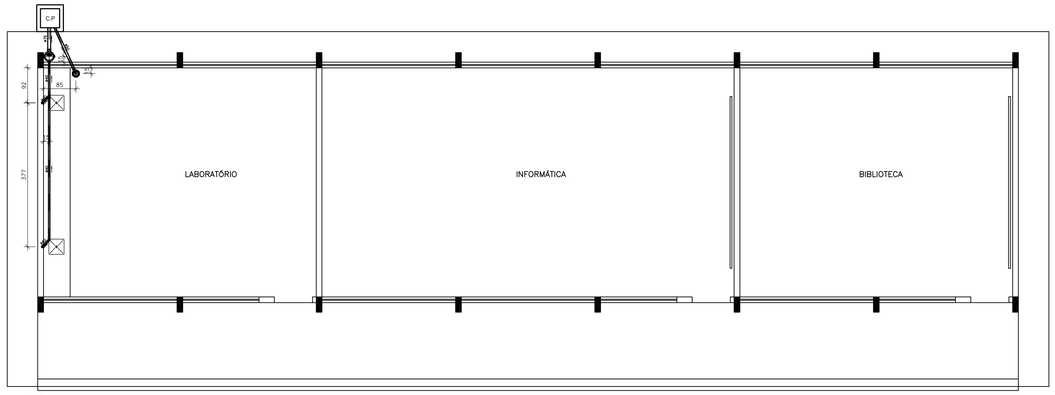

PLANTA BAIXA

LAB/BIBLIOTECA

Esc.: 1:75

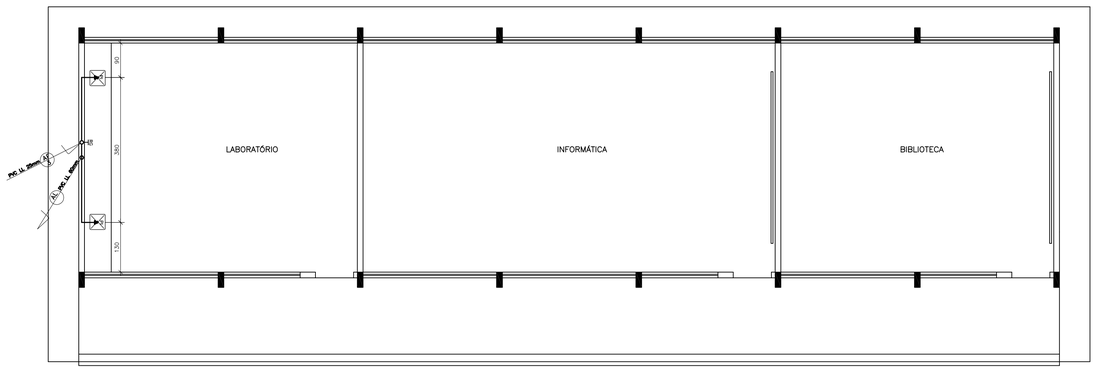

PLANTA BAIXA

LAB/BIBLIOTECA

Esc.: 1:75

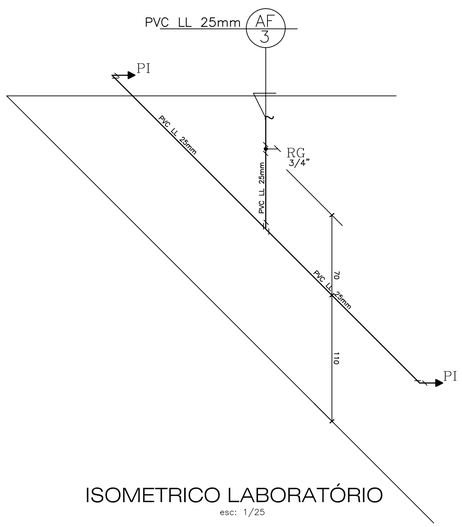

ISOMETRICO LABORATÓRIO

esc: 1/25

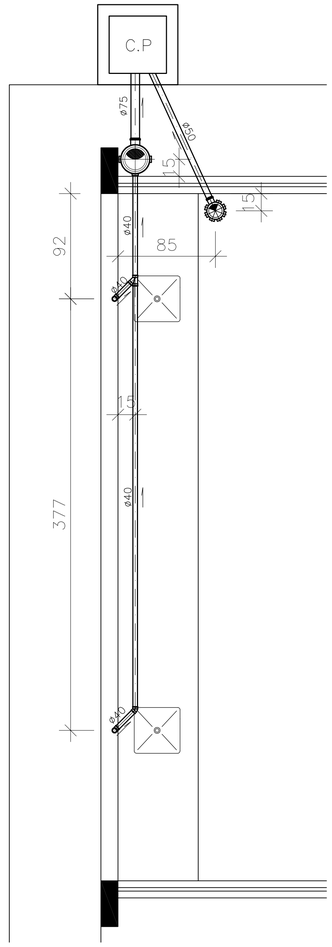

DETALHE 02

esc: 1/25

LEGENDA DE AGUA

	CANALIZACAO DE AGUA FRIA
	COLUNA DE ALIMENTACAO
	COLUNA DE AGUA FRIA
	VALVULA DE DESCARGA (VD)
	REGISTRO DE GAVETA (RG)
	REGISTRO DE PRESSAO (RP)
	TORNEIRA DE LIMPEZA (TL)
	HIDROMETRO
	CANALIZACAO QUE SOBE
	CANALIZACAO QUE DESCE
CH	CHUVEIRO
VS	VASO SANITARIO
LV	LAVATORIO
MC	MICTÓRIO
Bb	BEBEDOURO
TQ	TANQUE
PI	PIA
	SENTIDO DE FLUXO

LEGENDA

CV	COLUNA DE VENTILAÇÃO
TQ	TUBO DE QUEDA
	CAIXA SIFONADA
	RALO SECO
	CAIXA DE GORDURA
C.P.	CAIXA DE PASSSAGEM
	CAIXA DE AREIA
	TUBULAÇÃO DE VENTILAÇÃO
	TUBULAÇÃO DE ESGOTO PRIMÁRIO
	TUBULAÇÃO DE ESGOTO SECUNDÁRIO
	TUBULAÇÃO DE ESGOTO PLUVIAL

GOVERNO DE GOIÁS – A FORÇA DO CORAÇÃO DO BRASIL | AGEHAB | Prefeitura Goiânia – O trabalho que você vê | SEINFRA – SECRETARIA MUNICIPAL DE INFRAESTRUTURA

OBRA:

E.M. PADRÃO2003 _ REVISÃO2009

BIB./LAB./INFORMÁTICA

ENDEREÇO: ÁREA PÚBLICA MUNICIPAL - APM 01
RUA SÃO GREGÓRIO - CONJ. MADRE GERMANA - EXTENSÃO - GOIÂNIA - GOIÁS

SECRETÁRIO DA SEINFRA — ARQ. LEODANTE CARDOSO NETO

PROPRIETÁRIO(A): AGÊNCIA GOIANA DE HABITAÇÃO
CNPJ:01274240/0001-47

AUTOR (A) PROJETO: LEODANTE CARDOSO NETO
CREA GO. 2691/D

AUTOR (A) DA REVISÃO:

RESPONSÁVEL TÉCNICO:

HIDROSSANITÁRIO
Água e Esgoto

CONTEÚDO:
DISTRIBUIÇÃO de ÁGUA
DISTRIBUIÇÃO de ESGOTO
ISOMÉTRICAS

DETALHES: 01/02
LEGENDAS

PRANCHA: 1/1

ESCALA: INDICADAS

QUADRO DE ÁREAS

ÁREA CONSTRUÍDA BIBLIOTECA:213,312m²

Bloco 1 - Guarita: ——————— 9,00 m²
Bloco 2 - Administração:——————— 152,72m²
Bloco 3 - Salas Aula: Térreo——————— 502,18 m²
Superior——————— 485,38 m²
Total ——————— 987,56 m²
Bloco 4 - Bibl.;Lab.;Informática: ——213,31 m²
Bloco 5 - Recreio Coberto: ——————— 396,00m²
Bloco 6 - Passarelas:——————————168,30m²
Bloco 7 - Quadra Padrão 2003:——————— 790,87 m²

TOTAL A CONSTRUIR: ——————2.737,66m²

REVISÕES:	Nº PAV.:	DESENHO:	DATA:
REV 01	01	DANILO	JANEIRO/2012

Prefeitura Goiânia
O trabalho que você vê

SEINFRA
Secretaria de Infraestruttura

RELATÓRIO SINTÉTICO de ORÇAMENTO

OBRA: **E.M. PADRÃO - LAB-INF-BIBL**

CÓDIGO	DESCRIÇÃO DOS SERVIÇOS	UNID.	QUANT.
080000	**INSTALACOES HIDRO-SANITARIAS**		
081000	**ÁGUA FRIA**		
080660	TORNEIRA P/PIA DIAM. 1/2" E 3/4" PAREDE	UN	2,00
080680	VALVULA P/PIA TIPO AMERICANA DIAM.3.1/2" (METAL)	UN	2,00
080686	CUBA INOX 56X34X17CM E=0,6MM-AÇO 304 (CUBA N 2)	UN	2,00
080531	PAPELEIRA PVC DE SOBREPOR	UN	2,00
080670	SIFAO P/PIA 1.1/2" X 2" METAL	UN	2,00
080741	SABONETEIRA EM INOX	UN	2,00
080926	REGISTRO DE GAVETA C/CANOPLA DIAMETRO 3/4"	UN	1,00
081003	TUBO SOLDAVEL PVC MARROM DIAMETRO 25 mm	M	6,00
081041	ADAPTAD.PVC SOLD.LONG.C/FL.LIV.P/CX.DAGUA 25X3/4"	UN	2,00
081102	LUVA SOLDAVEL DIAMETRO 25 mm	UN	3,00
081369	JOELHO 90 GRAUS SOLD. C/BUCHA LATAO 25 X 3/4"	UN	2,00
081402	TE 90 GRAUS SOLDAVEL DIAMETRO 25 mm	UN	1,00
081502	ADESIVO PLASTICO - BISNAGA 75 G	UN	1,00
081503	SOLUCAO LIMPADORA 200 CM3	UN	1,00
	PLUG PVC COM ROSCA 3/4"	UN	2,00
081600	**ESGOTO**		
080301	CAIXA DE PASSAGEM 60X60 CM.	UN	1,00
081503	SOLUCAO LIMPADORA 200 CM3	UN	1,00
081666	CORPO CX. SIFONADA DIAM. 250 X 230 X 75	UN	1,00
082158	TAMPA CEGA REDONDA ALUMINIO 250 MM	UN	1,00
081676	CORPO DE CAIXA SECA DIAM. 100 X 100 X 40	UN	1,00
081760	GRELHA QUADRADA ACO INOX SIMP. DIAM. 100 MM	UN	1,00
081823	TAMPA P/CX.PASSAG.FERRO FUND.60X53	UN	1,00
081921	JOELHO 45 GRAUS DIAMETRO 40 MM	UN	1,00
081935	JOELHO 90 GRAUS DIAMETRO 40 MM	UN	2,00
081945	JOELHO 90 GRAUS C/BOLSA P/ANEL DIAM.40X1.1/2	UN	2,00
081961	JUNCAO 45 GRAUS DIAMETRO 40 MM	UN	1,00
082001	LUVA SIMPLES DIAMETRO 40 MM	UN	2,00
082053	PORTA GRELHA QUADRADO P/GREL.QUADRADA DIAM. 100 MM	UN	1,00
082301	TUBO SOLD.P/ESGOTO DIAM. 40 MM	ML	7,00
082302	TUBO SOLD. P/ESGOTO DIAM. 50 MM	ML	1,50
082303	TUBO SOLDAVEL P/ESGOTO DIAM.75 MM	ML	1,00